Технический лист

# LMD-DS 320

## Парящий потолок с наклонной под углом рамой

Office and practice building, Leutkirch im Allgäu

Subject to change without notice. This document is intellectual property of us. It may neither be duplicated, exploited for profit, distributed for business purposes nor shown to any third parties without our approval.

**Перечень компонентов**

| | |
|---|---|
| 1 | Потолочная панель |
| 10/15/65 | Подвесная шпилька |
| 711 | Hook-on профиль |
| a | Высота потолочной панели |
| b | Высота системы |

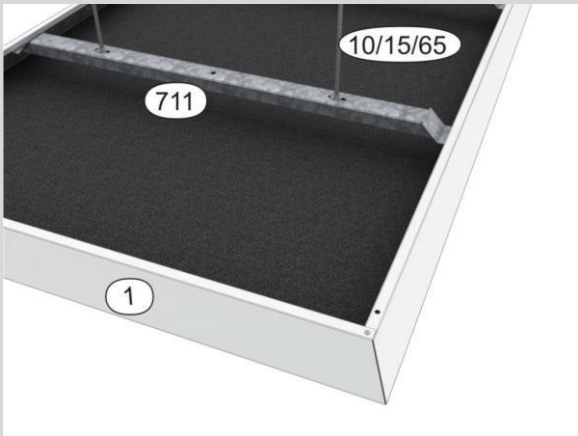

Деталь

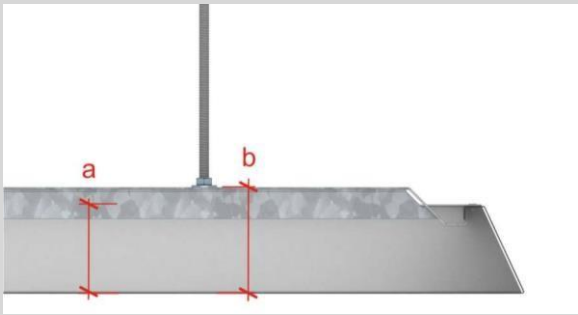

Поперечное сечение



Lindner Group | Ceiling systems | Germany | phone +49 (0)8723/20-0 | info@Lindner-Group.com | www.Lindner-Group.com

| | |
|---|---|
| **Тип потолочных панелей** | |
| Тип 1 | наклон 90° для одиночной или центральной панели в составе парящего потолка |
| Тип 2 | наклон 65°для одиночной панели в качестве парящего потолка |
| Тип 3 | наклон 65° по короткой стороне для угловых добавочных панелей |
| Тип 4 | наклон 65° по короткой стороне для боковых центральных добавочных панелей |
| Материал | оцинкованная листовая сталь |
| Длина потолка | индивидуальная, в зависимости от проекта |
| Ширина потолка | 200 – 1 250 мм |
| Длина фрагмента | 500 – 2 950 мм |
| Ширина фрагмента | 200 – 1 250 мм |
| Удобство эксплуатации | без дополнительных инструментов |
| Характерная особенность | одиночные или линейные установки, с наклоном в 90° и 65° |
| Дополнительные опции | технология отопления / охлаждения (Plafotherm®DS 320), встроенные светильники |
| Высота потолочной панели a | около 50 мм |
| Высота системы b | около 67 мм |
| Вес | около 10 – 12 кг/м² (без подконструкции / встраиваемого оборудования) |
| Поверхности | порошковая окраска |
| Цвет | стандарт RAL 9010, другие RAL, NCS и DB цвета по запросу |
| Перфорация | стандарт Rg 2,5-16, другие типы по запросу |
| **Светоотражение** | |
| RAL 9016, без перфорации | |
| по DIN 5033 | около 82 % |
| **Звукопоглощение** | |
| В зависимости от перфорации, акустических вкладок, размеров и расстоянии между парящими потолками | |
| по EN ISO 354 | эквивалент звукопоглощения на каждый парящий потолок (рассчитывается по запросу) |
| **Класс строительных материалов** | |
| Панель металлического потолка, порошковая окраска и акустический флис | |
| по EN 13501-1 | A2-s1, d0 |
| по ASTM E 84 | класс A (IBC) |
| **Воспламеняемость строительных материалов** | |
| по DIN 4102-1 – приложение C | безопасный, не выделяет токсических веществ |
| **Прочность** | |
| по EN 13964, таблица 8 и 9 | класс прочности A (интерьеры) |
| **Зеленое строительство** | |
| Декларация экологических продуктов(EPD) | |
| по ISO 14025 | потвержден |
| по ISO 14021 | заявлен |
| **Сертификаты/Правила** | |
| Опционально сертификация Cradle to Cradle (No. 3187) | |
| Панель металлического потолка, белая порошковая окраска, акустический флис и подконструкция | |
| Производство металлических потолков по EN 13964 | |
| Стандарт качества в соответствии с Техническими Правилами TAIM | |
| (Ассоциация производителей промышленных металлических потолков TAIM e.V.) | |

Этот технический паспорт продукта относится к стандартной версии потолочной системы, упомянутой выше.
Специальные решения и модификации должны быть дополнены специально разработанными техническими документами.

Subject to change without notice. This document is intellectual property of us. It may neither be duplicated, exploited for profit, distributed for business purposes nor shown to any third parties without our approval.



Lindner Group | Ceiling systems | Germany | phone +49 (0)8723/20-0 | info@Lindner-Group.com | www.Lindner-Group.com